CENTRALINE PER MOTOPOMPE IRRIGAZIONE

TIPO CIM-130 CIM-131 CIM-132 CIM-136/4GW CIM-137/4GW CIM-138/4GW

MADE IN ITALY

- DISPONIBILI ANCHE IN VERSIONE CUSTOMIZZATA PER MOTORI CONFORMI ALLA NORMATIVA **STAGE V** EQUIPAGGIATI DI COMANDO ELETTRONICO DELL'IMPIANTO DI INIEZIONE (CAN-BUS).

- **FUNZIONAMENTO MANUALE O AUTOMATICO** ANCHE TRAMITE AVVISATORE TELEFONICO 4G/LTE, VIA **SMS** O PIATTAFORMA "**ELCOS SMART CONTROL**".
ED IN CONFORMITÀ ALLA NORMATIVA "**INDUSTRIA 4.0**"

MONTAGGIO A PANNELLO

Avviano, sorvegliano e proteggono la motopompa arrestandola in caso di anomalia tramite elettrovalvola o elettromagnete e ne comandano l'acceleratore mantenendo costante la pressione dell'impianto (CIM-130, 131,136,137) o i giri del motore (CIM-132, 138).

Testi in:

- Italiano
- Inglese
- Francese
- Tedesco
- Spagnolo
- Portoghese

ELCOS®

FUNZIONI IN BREVE

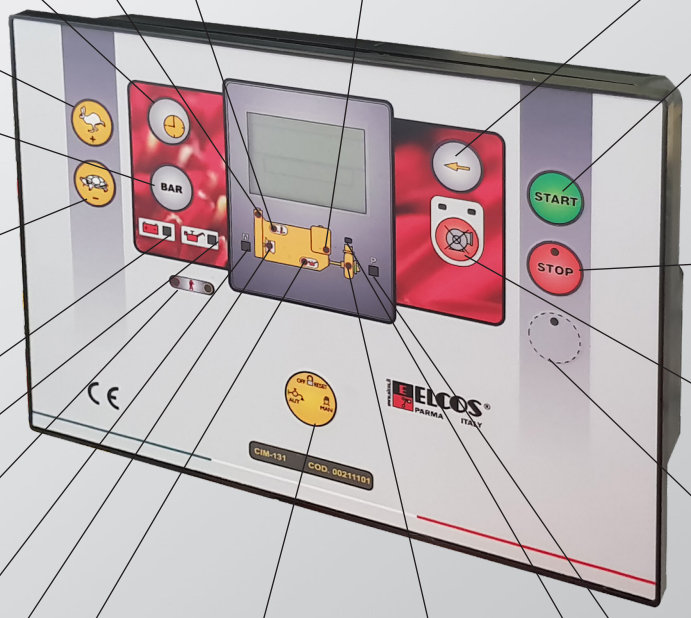

ARRESTO PER BASSO LIVELLO LIQUIDO DI RAFFREDDAMENTO.

ARRESTO PER SOVRATEMPERATURA MOTORE.

PREMERE SE SI VUOLE IMPOSTARE IL TEMPO DI LAVORO (FINO A 96 ORE).

ARRESTO PER BASSO LIVELLO COMBUSTIBILE.

PREMERE PER SELEZIONARE LA FUNZIONE VISUALIZZATA. AD OGNI PRESSIONE CAMBIA LO STRUMENTO INDICATO DAL VISUALIZZATORE. TENERE PREMUTO PER TACITARE L'ALLARME GENERALE (SEGNALATORE ACUSTICO).

PREMERE PER ACCELERARE LA MOTOPOMPA QUANDO LA CENTRALINA È IN FUNZIONAMENTO MANUALE.

PREMERE PER AVVIARE LA MOTOPOMPA QUANDO LA CENTRALINA É IN FUNZIONAMENTO MANUALE.

PREMERE PER REGOLARE IL PRESSOSTATO ELETTRONICO ACQUA POMPA.

PREMERE BREVEMENTE, IL LED RIMANE SPENTO, LA MOTOPOMPA SI ARRESTA SE LA CHIAMATA O IL TIMER NON SONO ATTIVI.

PREMERE PER DECELERARE LA MOTOPOMPA QUANDO LA CENTRALINA È IN FUNZIONAMENTO MANUALE.

PREMERE PER ESCLUDERE LA PROTEZIONE POMPA.

LA BATTERIA NON SI STA RICARICANDO.

LA PRESSIONE DELL'OLIO MOTORE É INSUFFICIENTE.

ALLARME CUMULATIVO.

UTILIZZARE NELLA PROGRAMMAZIONE.

LE PROTEZIONI MOTORE SONO ATTIVE. ACCESA DOPO 10 SEC. DAL RILEVAMENTO DI MOTORE IN MOTO.

ARRESTO PER MANCANZA RICARICA BATTERIA (ROTTURA CINGHIA).

LA PROTEZIONE POMPA È ATTIVA.

ARRESTO PER INSUFFICIENTE PRESSIONE OLIO MOTORE.

- AUTOMATICO
- OFF/RESET
- MANUALE

PRESSIONE DI LAVORO.

ARRESTO PER INSUFFICIENTE PRESSIONE O SOVRAPPRESSIONE ACQUA POMPA O PRESSOSTATO ELETTRONICO (TRASMETTITORE) INTERROTTO.

- POSSIBILITÀ DI GESTIRE UNA FRIZIONE MECCANICA.

- POSSIBILITÀ DI GESTIRE L'AUTOADESCAMENTO POMPA.

COLLEGAMENTI

- Le centraline sono dotate di connettori precablati.

I pochi e semplici collegamenti da eseguire sono facilitati dalla colorazione dei fili.

Nelle versioni per motori Stage III/Stage V il collegamento con la centralina del comando elettronico impianto di iniezione avviene mediante inserimento diretto dei connettori provenienti dalla centralina ELCOS.

REALIZZATE PER

Proteggere gruppi motopompa, arrestandoli in caso di anomalia:

- Insufficiente pressione olio
- Sovratemperatura
- Rottura cinghia
- Sovratensione batteria
- Combustibile esaurito
- Basso livello liquido di raffreddamento
- Insufficiente pressione acqua pompa
- Mancato flusso d'acqua
- Sovrapressione acqua pompa
- Sovravelocità
- Anomalia disponibile

Visualizzare le funzioni di:

- Contatore
- Manometro olio
- Termometro acqua e olio
- Contagiri
- Manometro acqua pompa
- Temporizzatore programmabile
- Livello combustibile
- Voltmetro batterie
- Esclusione protezione pompa
- Spie olio e batterie
- Intervento protezioni
- Arresto d'emergenza
- Pressostato elettronico, minima e massima pressione acqua pompa

GESTIONE DELL'IMPIANTO TRAMITE DISPOSITIVO MOBILE O WEB

- > Avvisa con messaggio che la motopompa è in allarme.
- > Programmazioni numeri telefonici da avvisare quando la motopompa è in allarme.
- > Possibilità di visualizzare lo stato della motopompa.
- > Possibilità di escludere la protezione sulla pompa.
- > Impostazione dei minuti di lavoro.
- > Possibilità di avviare o arrestare.
- > Impostazione della pressione di lavoro.

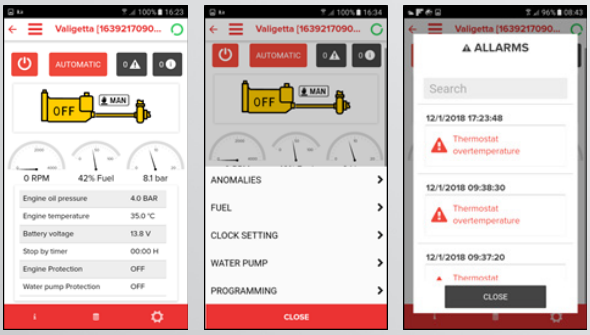

GESTIONE TRAMITE APP

INSERIMENTO SIM CARD SULLA PARTE FRONTALE

DATI TECNICI

Alimentazione da batteria	12 Vdc 24 Vdc
Tensione di alimentazione	8 ÷ 32V
Limiti di temperatura	-10 ÷ +60° C
Contaore	4 cifre
Trasmettitore pressione acqua pompa:	
• pressione massima consentita	21 bar
Termometri acqua e olio motore	+20 ÷ +145°C
Contagiri	4000 rpm
Batterie ricaricabili	2x1,2V tipo AAA
Grado di protezione cassetta	IP54
Grado di protezione posteriore	IP23
Grado di protezione connettore	IP20

DIMENSIONI

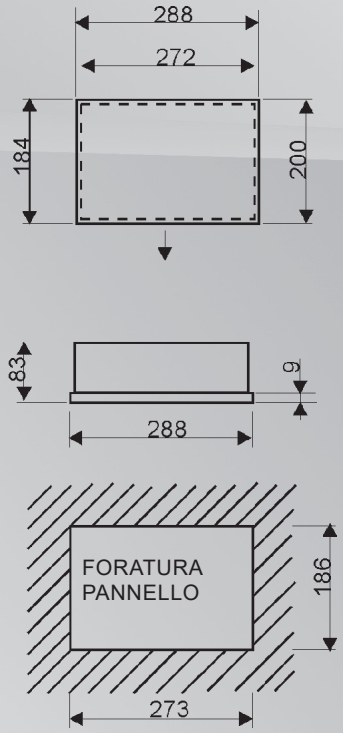

via Arandora Star,28/A 43122 PARMA (ITALY) - Tel. +39 0521 772021 / Fax +39 0521 270218 www.elcos.it e-mail: info@elcos.it

ELCOS®

TABELLA DI COMPATIBILITÀ

	CIM-130	CIM-131	CIM-132	CIM-136/4GW	CIM-137/4GW	CIM-138/4GW
VAR-202 12V Attuatore lineare a 6 fili	●			●		
VAR-140 12V Attuatore lineare a 2 fili		●	●		●	●
VAR-144 24V Attuatore lineare a 2 fili		●	●		●	●
FLUSSOSTATO FAP-200 Segnala il mancato flusso nella tubazione	●	●	●	●	●	●
Supporto CRU-CIM per montaggio a basamento	●	●	●	●	●	●
Versione Motori Stage III/V	●			●		
Software ZW-SMART	●	●	●	●	●	●
SMS				●	●	●
APP ELCOS SMART CONTROL Sistema multipiattaforma di monitoraggio e telecontrollo				●	●	●

VAR - 202

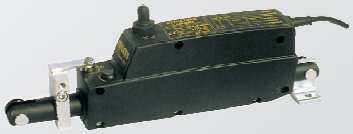

VAR - 140

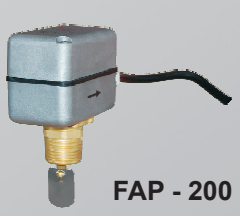

FAP - 200

SOFTWARE ZW-SMART

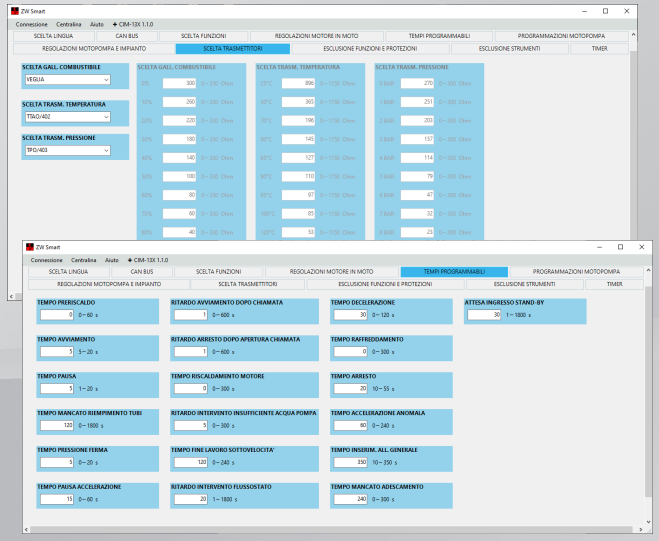

Ogni centralina della famiglia CIM-13x ha la possibilità di essere collegata, tramite **cavo seriale RS-232**, con un PC e programmata da questo tramite il software gratuito ZW-SMART scaricabile direttamente dal sito **www.elcos.it** .

La procedura è utile sia per una più celere programmazione della centralina sia per una sua programmazione in serie poichè è possibile salvare, caricare o importare specifiche configurazioni.

DATI PER ORDINAZIONE

Centralina	Codice
Motori Meccanici	
CIM-130	00211091
CIM-131	00211101
CIM-132	00201115
CIM-136/4GW	00211150
CIM-137/4GW	00211151
CIM-138/4GW	00211152
Motori Elettronici Stage III	
CIM-130-JDE	00211092
CIM-130-FPT 12V	00211094
CIM-130-FPT 24V	00211095
CIM-130-JCB	00211116
CIM-136-FPT/4GW 12V	00211153
CIM-136-FPT/4GW 24V	00211154
CIM-136-JDE/4GW	00211155
CIM-136-JCB/4GW	00211156
Motori Elettronici Stage V	
CIM-130-FPTV F36	00211134
CIM-136-FPTV F36	00211135
CIM-136-FPTV F34	00211136
CIM-136-FPTV F34	00211137
CIM-130-DTZV	00211138
CIM-136-DTZV	00211139
CIM-130-KLRV	00211140
CIM-136-KLRV	00211141
CIM-130-YMRV	00211147
CIM-136-YMRV	00211148